STOPA ST -5

skala 1:20

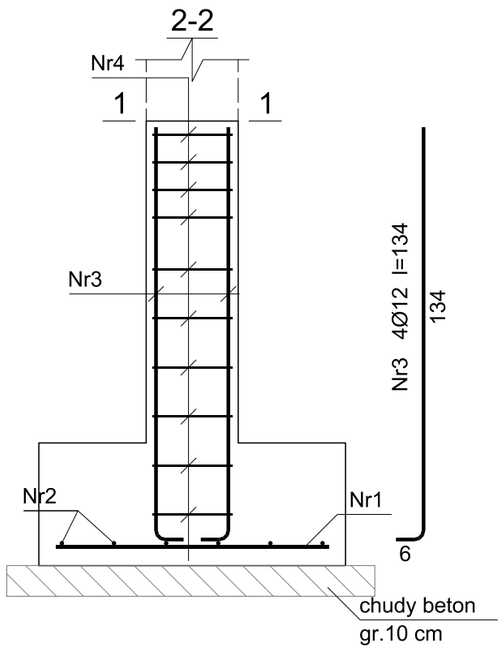

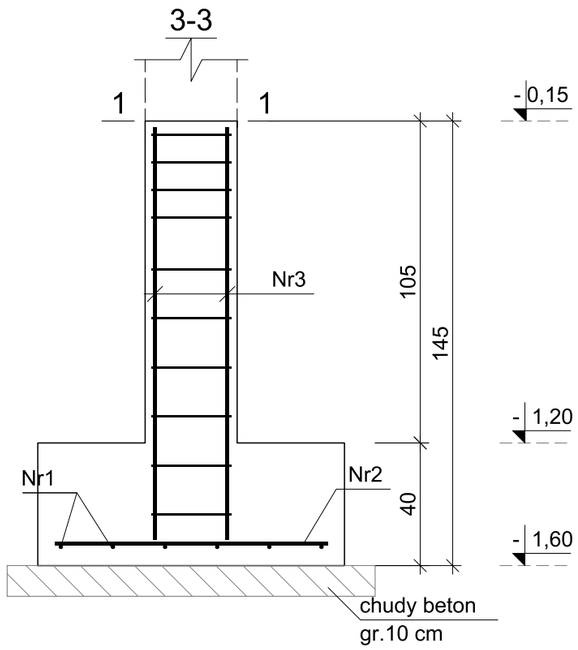

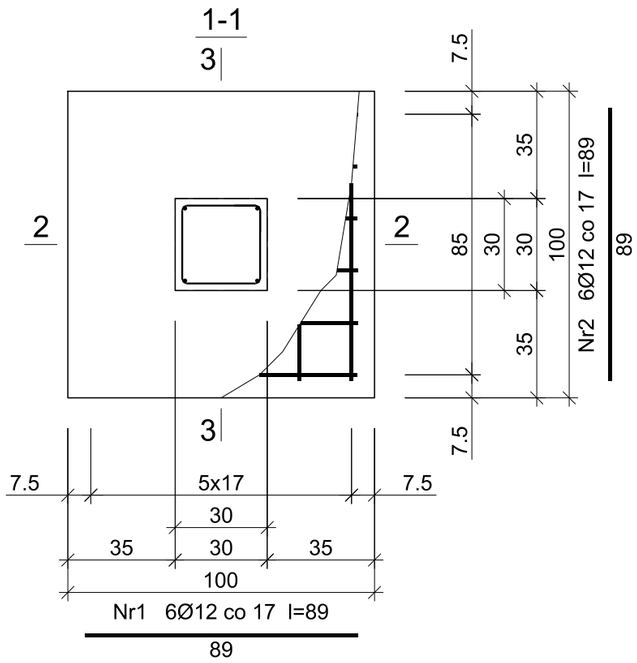

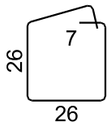

Nr4 11Ø6 co 9 i 16
l=115

Beton	B25 (C20/25)
Stal	RB500W
Otulina dolna	c_{nom} =55 mm
Otulina boczna	c_{nom} =20 mm

Wykaz zbrojenia

Nr pręta	Średnica [mm]	Długość [cm]	Liczba [szt.]	Długość całkowita [m] RB500W Ø6	Długość całkowita [m] RB500W Ø12
dla 1 stopy					
1	12	89	6		5,34
2	12	89	6		5,34
3	12	134	4		5,36
4	6	115	10	11,5	
Długość całkowita wg średnic			[m]	11,5	16,04
Masa 1mb pręta			[kg/mb]	0,222	0,888
Masa prętów wg średnic			[kg]	2,6	14,3
Masa prętów wg gatunków stali			[kg]	16,9	
Masa całkowita			[kg]	17	

UWAGA: Długość pręta jest długością obliczoną na podstawie wymiarów w osi pręta (metoda B wg PN-EN ISO 3766:2006)

Rysunek niniejszy nie może być w całości lub w części przerysowany, uzupełniony lub odstąpiony komukolwiek, bez pisemnej zgody firmy KR Studio

KR STUDIO
PRACOWNIA ARCHITEKTONICZNA
RAFAŁ OWCZAREK
39-200 DĘBICA
UL. GAWRYSIA 6

Temat:	PRZEBUDOWA, ROZBUDOWA ORAZ ZMIANA SPOSOBU UŻYTKOWANIA ISTNIEJĄCEGO BUDYNKU MAGAZYNOWEGO NA BUDYNEK HANDLOWO-USŁUGOWY WRAZ Z NIEZBĘDNĄ INFRASTRUKTURĄ TECHNICZNĄ	
Inwestor:	DEZAKO Sp. z o. o., ul. Kościuszki 30, 39-200 Dębica	
Lokalizacja:	dz. nr ewid. 479/6, 479/11, 480/1, obr. 0001 Dębica, 180301_1 Dębica	
Przedmiot rysunku:	**STOPA ST-5**	Skala: 1:20
Projektował:	mgr inż. Gabriel Sowa upr.proj. nr K-69/01 uprawnienia budowlane do projektowania bez ograniczeń w specjalności konstrukcyjno-budowlanej	Data opracowania: 07.2022 r.
Sprawdził:	mgr inż. Łukasz Kozioł upr.proj. nr PDK/0135/PWOK/18 uprawnienia budowlane do projektowania bez ograniczeń w specjalności konstrukcyjno-budowlanej	Nr rysunku: K1.5/2
Opracowała:		